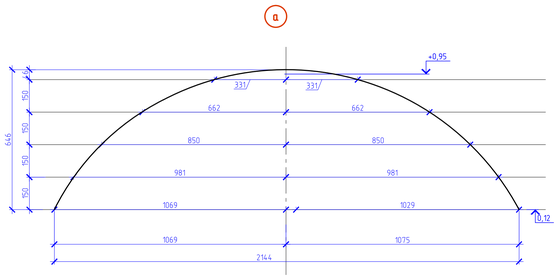

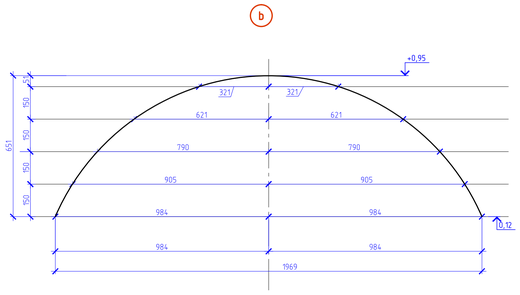

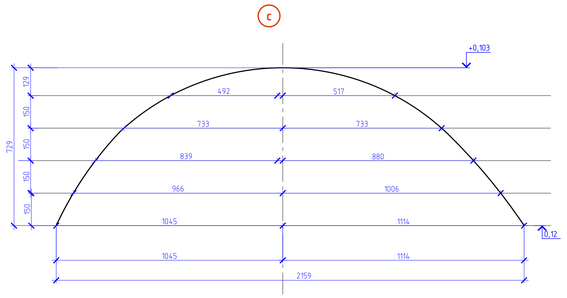

Схема расположения криволинейных элементов каркаса свода

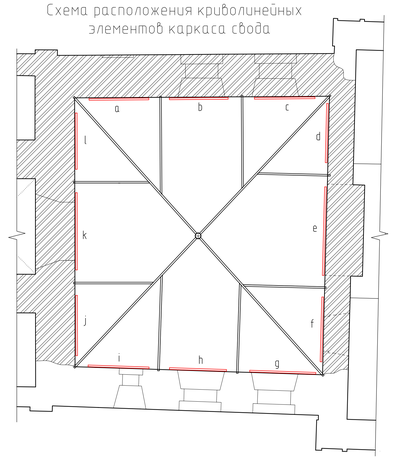

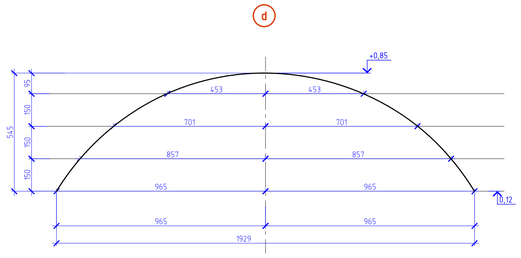

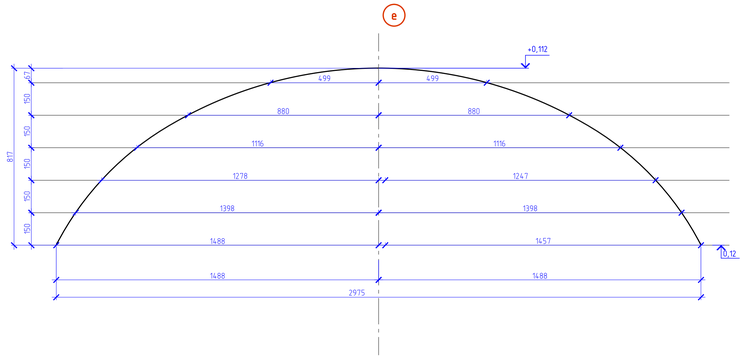

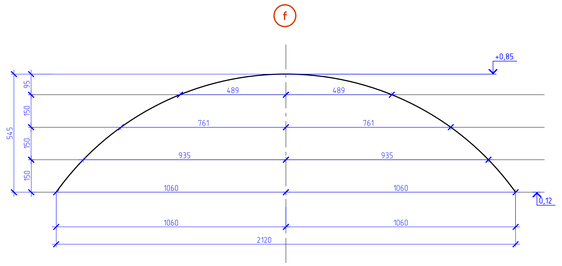

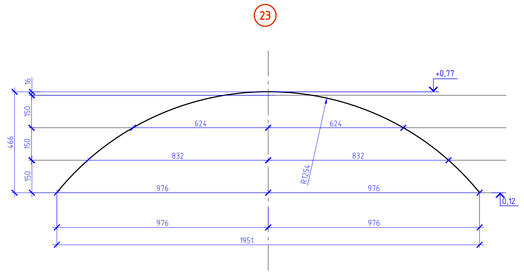

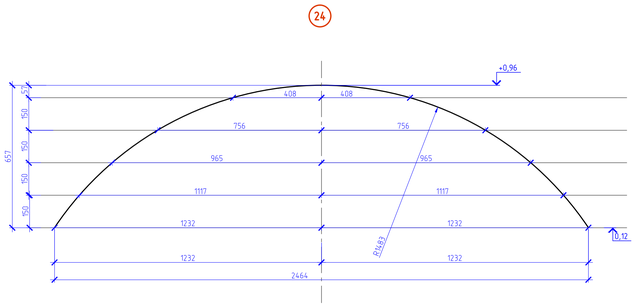

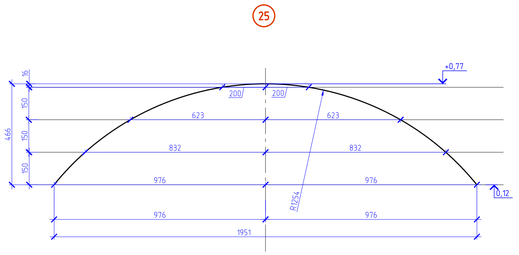

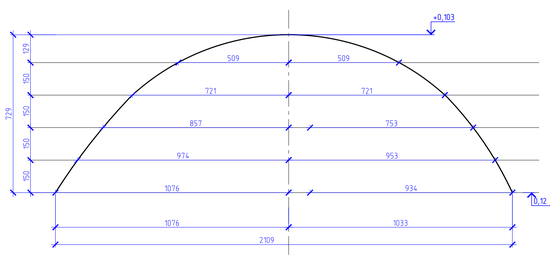

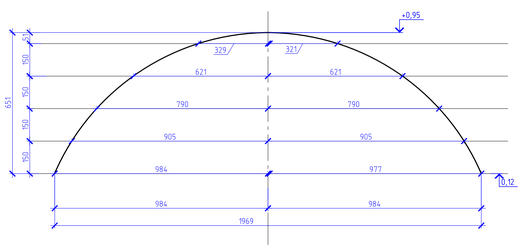

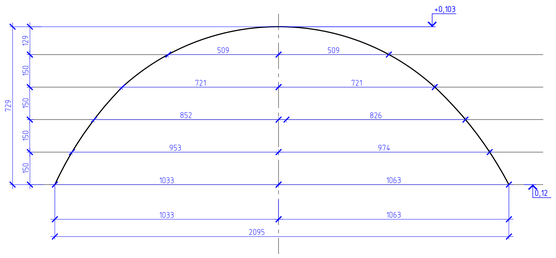

Примечание:
1. Образующие распалубок свода выполнить из уголка 75х6. Шаблоны даны по нижнй грани уголка (в проектном положении).
2. За нулевую отметку принят уровень сохранившегося белокаменного пола в Храме Святой Троицы

						209-29-14Р КС
						Архангельская область, Соловки, остров Анзер, Свято-Троицкий скит
Изм.	Кол. уч.	Лист	№ док.	Подп.	Дата	
Рук. рест. отд.		Беляева Т.М.				Ансамбль Троицкой церкви с колокольней и келейным корпусом
Науч. руковод.		Смирнов Н.И.				
ГИП		Краус С.В.				
Арх.-реставр.		Тихановская А.С.				

Стадия	Лист	Листов
РД	20	

Шаблоны образующих распалубок свода Михаила Малеина М 1:10

ООО "Мастерские Андрея Анисимова"

Формат А0